NOVY® Ficha técnica

1773|02

Inducción - Pro
4 zonas 65 cm
Cristal

EAN 5414425194759

Zonas de cocción

- 4 zonas
- Delantero izquierdo : 2100/3700 W - 240x200 mm
- Posterior izquierdo : 2100/3700 W - 240x200 mm
- Delantero derecho : 2100/3700 W - 240x200 mm
- Parte trasera derecha : 2100/3700 W - 240x200 mm

Funciones y características

Función InTouch	Estándar
Zonas flexibles	2
Función puente zonas flexibles	Automático
Función grill	▪
Función Chef	▪
Función Pot Move	▪
Detección automática de la sartén	▪
Función mantener caliente (°C)	42°C, 70°C, 94°C
Indicación de calor residual	▪
Función Wipeguard	▪
Seguridad para niños	▪
Función Stop&Go	▪
Programador de tiempo Timer	Reloj de alarma, Timer por zona, Cuenta atrás, Máquina de cocción

Diseño

Mandos	Touch control - slider
Color de los mandos	Blanco
Borde del cristal	Borde redondeado
Instalación	Por encima, Enrasado

Dimensiones

Dimensiones del producto (LxAxh) (mm)	650 x 520 x 51
Hueco de encastre (LxA) (mm)	560 x 490

Características técnicas

Potencia máxima (W)	7400
Conexión eléctrica (V)	230 V / 400 V - 1N / 2N
Frecuencia (Hz)	50-60
Peso neto (kg)	11,5

Dimensiones

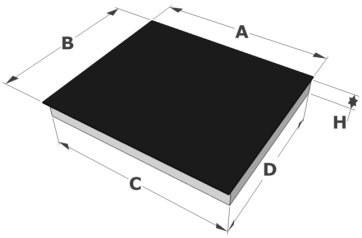

	A	B	C	D	H
mm	650	520	549	480	51

Por encima

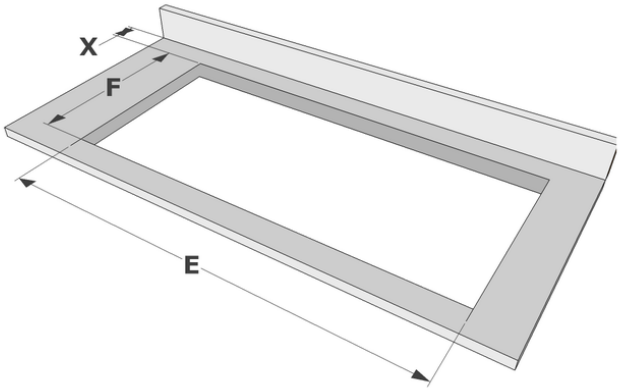

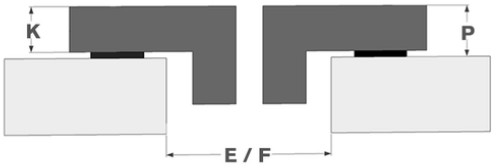

	E	F	K	P	X
mm	560	490	4	6	50

Enrasado

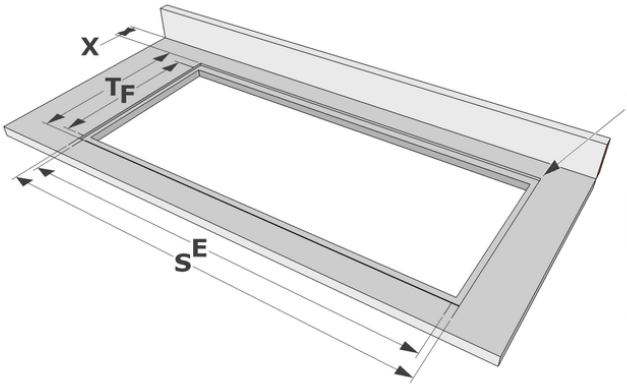

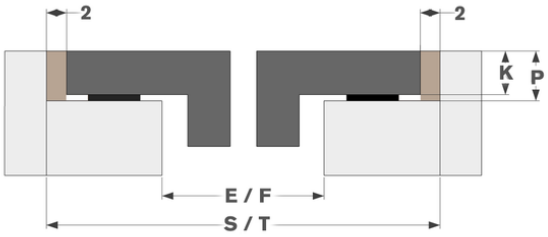

	E	F	S	T	K	P	X
mm	560	490	654	524	4	6	50

Accesorios

Embellecedor

1700092	Cocina de perfiles laterales

1700093	Sartén grill

1700095	Placa de teppanyaki